ESPECIFICACIONES TECNICAS		
TOPE GRANDE		
Dimensiones	12.5 x 40 x 50	cm
Superficie por pieza	625	cm²
Volumen por pieza	24493.75	cm³
Peso por pieza	52	Kg
Piezas por m	2	Piezas
Peso por m	104	Kg
Resistencia a la compresión	370	Kg/cm²

CONCEPTO		
	Color	**Unidad**
Tope grande de empotrar Joben medida 12.5x40x50, con escarpio a 45°, prefabricado en concreto vibrocompactado con resistencia a la compresión minima de 370 kg/cm2. Acabado semi-rugoso.		Pza.
Colores disponibles: gris, rosa, negro, ocre, maple, adobe, mamey y naranja.		

Datos para envío	
TIPO DE TRANSPORTE	CAPACIDAD
	Piezas
Camion de 9.5 ton.	180
Torton de 14 ton.	260
Trailer de 28 ton.	520

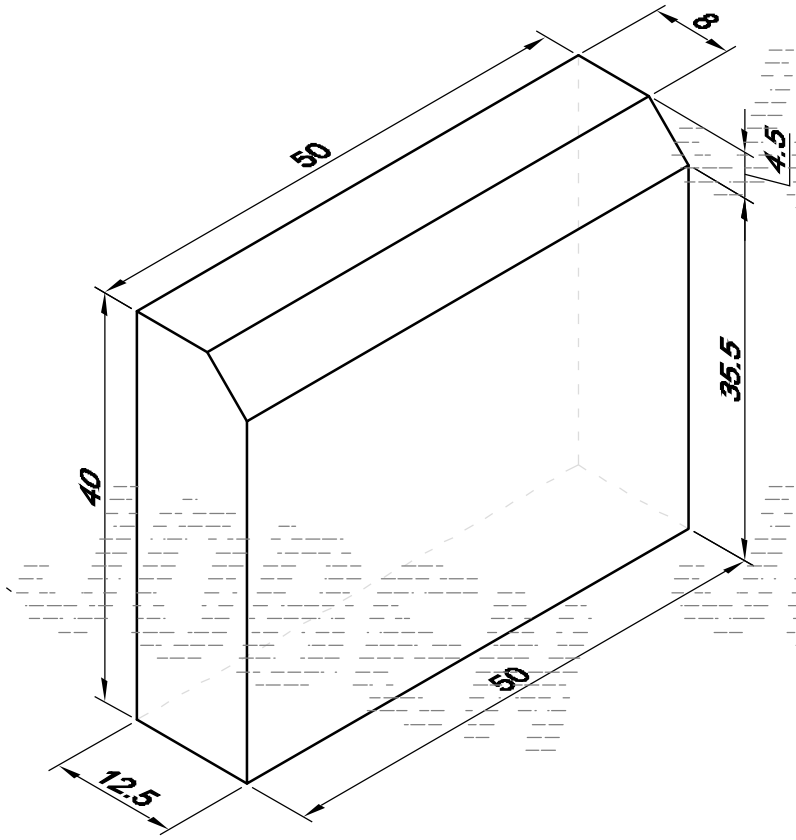

Guía de instalación.

1.- Primero se traza la posición de los topes.
2.- Se levanta la superficie de pavimento que coincida con los topes más una franja de 20 cm aproximadamente para poder manipular el tope.
3.- Se excava con barreta, pico y pala a una profundidad de 25 cm mínimo procurando que el fondo quede nivelado.
4.- Se coloca y se nivela la corona del tope a 15 cm máximo del piso terminado.
5.- se rellena la excavación compactando la tierra con un pison de mano.
se coloca nuevamente el pavimento y se realizan los cortes necesarios. (Nota: para evitar cortes se puede especificar el uso de un adocreto reticular que pueda modularse con los topes)

La información contenida en el proyecto con fichas técnicas adjuntas, así como los diseños de los productos especificados, son propiedad de Bloconsa S.A. de C.V., a tal efecto, se considera de orden confidencial y está legalmente protegida.
Cualquier difusión, elaboración, utilización, reproducción, o distribución de la información implícita remitida, está prohibida y puede ser considerado como un ilícito.
La opinión o recomendación contenida está sujeta a las condiciones regulatorias de Bloconsa S.A. de C.V. que resulten aplicables o a los acuerdos comerciales suscritos con el cliente y en su caso, con la Ley de la materia.
Dibujado por : G.A.V.M. Diseños propiedad de BLOCONSA S.A. de C.V.