Productos de Concreto, Acabados y Recubrimientos

FICHA TECNICA

CELOSIA DE CONCRETO

BLOCKS DE ALTA RESISTENCIA FABRICADOS CON PROCESO DE VIBROCOMPACTACIÓN		
Dimensiones reales	8x8x32	cm
Peso por pieza	3.40	Kg
Piezas por m²	33.67	Piezas
Peso por m²	114.48	Kg
Resistencia a la compresión***	90	Kg/cm²
Recomendaciones de instalación	*Junta de 2 cm, minima de 1 cm.	
	*Refuerzo de acero ahogado a cada 90 cm, en cruces y remates de muro.	
	*Colocar un refuerzo horizontal a cada 3 hiladas	
Peso Volumétrico	1,950 kg/m³ = 114%	
Absorción Max. 9%		
USO NO ESTRUCTURAL		

* Recomendaciones de instalación sujetas al diseño especifico de cada obra.

*** La resistencia a la compresión puede incrementarse a 120 kg/cm² si el cliente asi lo requiere.

Cotas en Centimetros

CONCEPTO	Color	Unidad
Celosía de Marca JOBEN medidas 8x8x32, prefabricado en concreto vibrocompactado con resistencia a la compresión mínima de 90 kg/cm2. Acabado semi-liso.		Pieza
Colores disponibles: gris, negro, rosa, ocre, maple, abode, rojo porfido, mamey y naranja.		

Datos para el envío

TIPO DE TRANSPORTE	CAPACIDAD	
	M²	Piezas
Camion de 9.5 ton.	74	2500
Torton de 14 ton.	104	3500
Trailer de 28 ton.	208	7000

* Tolerancias con respecto alas dimensiones reales de +/- 3mm en altura y +/- 2mm en el largo y ancho son aceptadas por las norma NMX-C-404-ONNCCE-2005.

** Diferencias en tono son inherentes a esta clase de productos

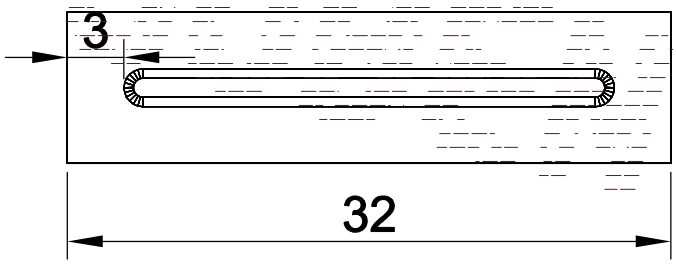

ALZADO

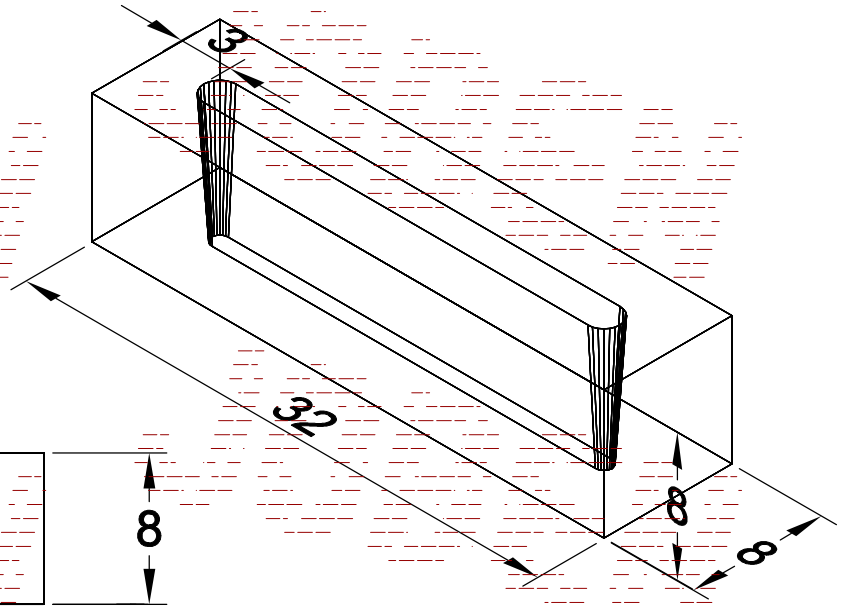

ISOMETRICO

La información contenida en proyecto con fichas técnicas adjuntas, así como los diseños de los productos especificados, son propiedad de BLOCONSA S.A. de C.V. a tal efecto, se considera de orden confidencial y está legítimamente protegida. Cuaquier difusión, elaboración, reproducción o distribución de la informacion implicita remitida, esta prohibida y puede ser considerado como un ilícito. La opinión o recomendación contenida está sujeta a las condiciones regulatorias de BLOCONSA S.A. de C.V. que resulten aplicables a los acuerdos comerciales suscritos con el cliente y en su caso con la Ley de la materia.

PRODUCTOS DESARROLLADOS CON TECNOLOGÍA MEXICANA Y CALIDAD DE EXPORTACIÓN

BLOCONSA S.A. de C.V.

Tel. (55) 58 72 09 26

Planta: Carr. Tlanepantla a Cuautitlán Km. 15.5 #70 B La concepción, Tultitlán

Estado de México C.P. 54900 Conmutador y fax (55) 5872 0926

www.grupojoben.com

info@grupojoben.com